Электродвигатель условно не показан

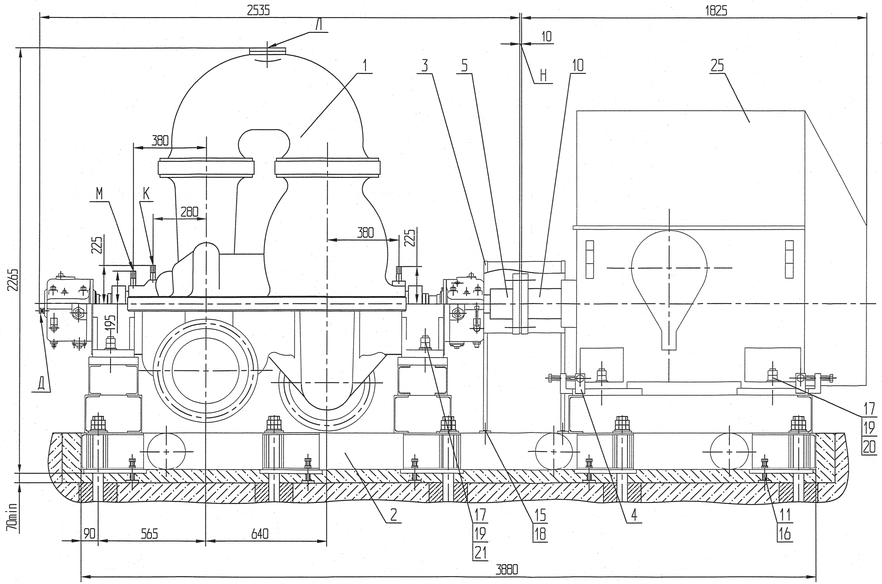

А (1:5)

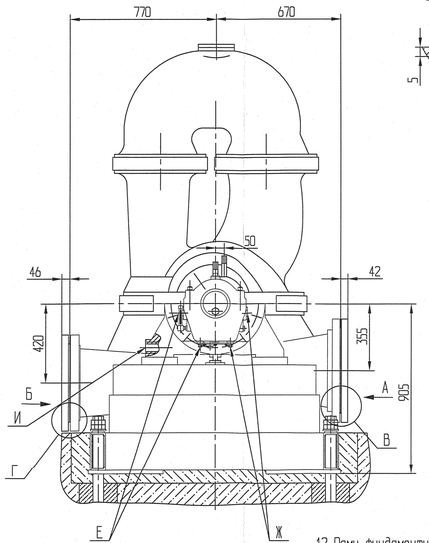

Б (1:5)

Рекомендуемые размеры и способ установки пластин под винты отжимные

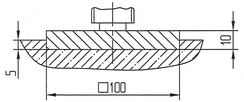

Г(1:5)

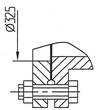

В(1:5)

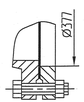

Схема нагрузок на патрубки

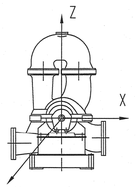

Схема расположения болтов фундаментных

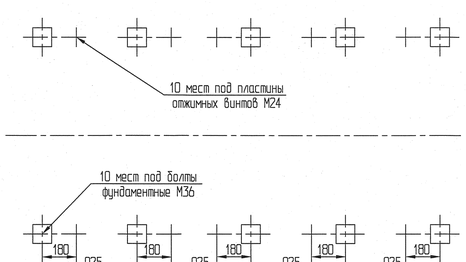

Фланцы и крепежные изделия условно не показаны

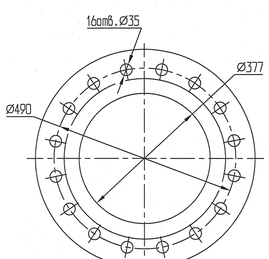

Фланцы и крепежные изделия условно не показаны

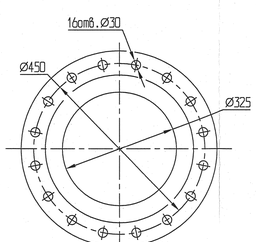

Таблица 1 – Штуцера и патрубки насоса

	Наименование	Кол.	Ду, мм	Ру, мм		Резьба
				МПа	кгс/см²	
А	Входной патрубок	1	350	1,6	1,6	–
Б	Напорный патрубок	1	300	4,0	4,0	–
Е	Подвод охлаждающей воды к подшипникам	4	10	0,6	6	G1/2"
Ж	Отвод охлаждающей воды от подшипников	4	10	0,1	1	G1/2"
И	Слив утечек	2	15	0,1	1	G1/2"
К	Подвод охлаждающей воды к уплотнениям	2	15	0,6	6	G1/2"
М	Отвод охлаждающей воды от уплотнений	2	15	0,1	1	G1/2"
Л	Выпуск воздуха	1	25	–	–	–

Таблица 2 – Допускаемые нагрузки на патрубки насоса

Наименование	Обозначение	Всасывающий патрубок	Напорный патрубок
Сила по оси X, кН	Fx	±7,12	±6,67
Сила по оси Y, кН	Fy	±8,9	±8,00
Сила по оси Z, кН	Fz	±5,78	±5,34
Момент вокруг оси X, кНм	Mx	±6,37	±6,1
Момент вокруг оси Y, кНм	My	±3,12	±2,98
Момент вокруг оси Z, кНм	Mz	±4,75	±4,61

Техническая характеристика

Насос

1 Подача, м³/ч	1250
2 Напор, м	140
3 Частота вращения ротора, об/мин, синхр.	1500
4 Допускаемый кавитационный запас, м, не более	7,5
5 Температура перекачиваемой среды, °С, не более	180
6 Мощность (ρ=889 кг/м³), кВт, не более	512
7 к.п.д., %, не менее	83
8 Давление на входе, МПа(кгс/см²), не более	1,1(11)

Двигатель

1 Марка	ДАЗ04-450Х-4У1
2 Мощность, кВт	630
3 Напряжение, В	6000
4 Частота вращения, об/мин, синхр.	1500
5 Масса, кг	2900

Технические требования

1 Внимание! Транспортирование агрегата в сборе с электродвигателем НЕ ДОПУСКАЕТСЯ.

2 Фланцы на время транспортирования крепить не менее чем 3 комплектами крепежных изделий.

3 На время транспортирования винт Д затянуть и зафиксировать гайкой. При подготовке насоса к пуску винт отпустить на 3–5 оборотов и зафиксировать гайкой. Убедиться в отсутствии заеданий ротора при вращении от руки.

4 Размеры для справок, кроме размера Н. Размер Н обеспечить при установке насоса и электродвигателя на раме.

5 Агрегат в сборе установить на фундамент и выставить по уровню при помощи винтов поз. 15:

а) в горизонтальной плоскости вдоль оси агрегата с точностью 0,1 мм на длине 1000 мм;

б) в плоскости перпендикулярной оси агрегата с точностью 0,25 мм на длине 1000 мм.

6 При центровке агрегата допускается установка подкладок под лапы электродвигателя в количестве не более трех штук под каждый болт крепления электродвигателя. Обеспечить прилегание опорных поверхностей лап двигателя и насоса к опорным поверхностям рамы. При затянутых крепящих болтах щуп 0,05 мм не должен проходить на 70% периметра каждой опоры.

Базой для центровки является насос. Окончательную центровку производить после присоединения и обтяжки трубопроводов.

Перед монтажом регулировочные упоры поз.4 приварить по месту в удобных для монтажа местах.

12 Раму фундаментную подлить бетоном согласно монтажному чертежу. Стойки заполнить бетоном на 2/3 высоты.

13 Момент затяжки болтов фундаментных после заливки бетоном 105±5 Н×м (9,5±0,5 кгс×м), после затвердевания бетона не более 1050±5 Н×м (95±0,5 кгс×м). После окончательной заливки фундамента бетоном перед окончательной затяжкой болтов фундаментных винты поз.11 отвернуть на 2-3 оборота и зафиксировать гайками поз.16.

14 При заполнении насоса водой выпустить воздух через отверстие Л.

15 Работа насоса на закрытую задвижку не должна превышать 2 мин.

16 Монтажные и пусконаладочные работы выполнить согласно эксплуатационной документации изделия.

17 При эксплуатации агрегата значение кавитационного запаса должно быть обеспечено не менее указанного в технической характеристике.

18 Линии трубопровода слива утечек выполнить с уклоном не менее 3° в сторону слива.

7 Точность центровки агрегата:
- допуск соосности 0,03 мм;
- допуск параллельности 0,05 на диаметре 250 мм;

8 Допуск параллельности фланцев входного и напорного трубопроводов к фланцам патрубков насоса не более 0,6 мм, допуск соосности не более 0,8 мм.

9 Входной и напорный трубопроводы должны иметь собственные опоры. Корпус насоса допускает восприятие дополнительных усилий на патрубки от входного и напорного трубопроводов согласно схемы допускаемых нагрузок и таблицы 2.

10 Длина прямого участка трубопровода перед входным трубопроводом должна быть не менее шести диаметров трубопровода. Установка арматуры на этом участке не допускается.

11 Отбор давления на входе в насос и на выходе из насоса производить на расстоянии 1,5..2,5 диаметров трубопровода от всасывающего и напорного патрубков. Слив среды для опорожнения насоса выполнить на подводящем и отводящем участках технологических трубопроводов.

Изм.	Лист	№ докум.	Подп.	Дата	819.01.000.00-350 МЧ		
Разраб.		Кривенков			Агрегат электронасосный АЦЗ 1250-140-11 Монтажный чертеж	Лит.	Масса	Масштаб
Пров.		Колбасенко				А	8000	1:10
Т. контр.		Алексей				Лист	Листов 1	
Нач. отд.		Скоробогатый				Насосэнергомаш		
Н. контр.		Свиденко						
Утв.		Дмитренко						

Копировал:

Формат А2×3

Инв. № подл. | Подп. и дата | Взам. инв. № | Инв. № дубл. | Подп. и дата